Тумба напольная Klaufs 80.2Y

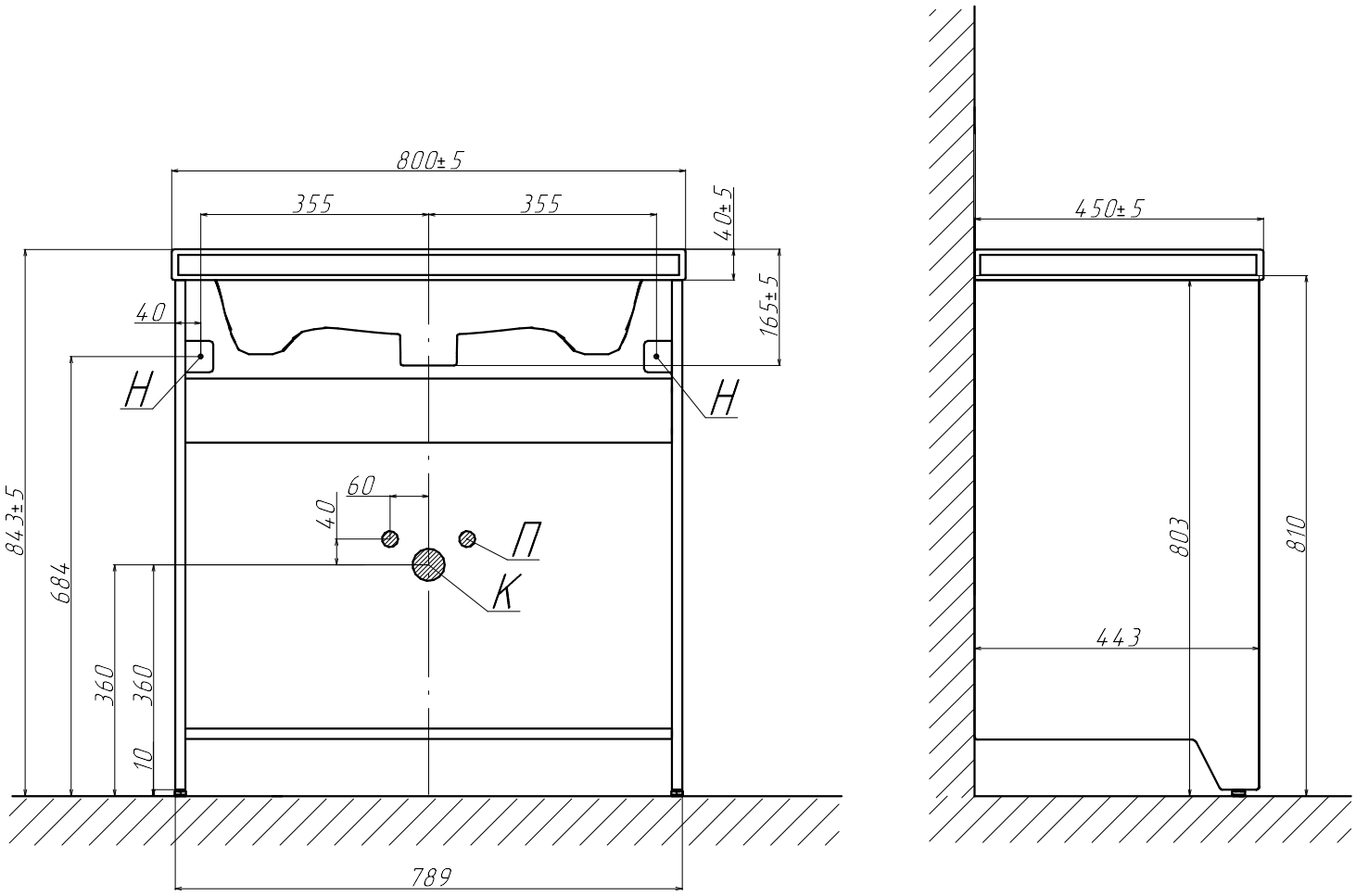

Н – Крепления навесок; П – Подводка воды; К – Вывод канализации